第１３３回　九州地区高等学校野球長崎県大会組合せ

期　　日
平成２５年９月１４日（土）～９月２２日（日）・１０月１１日(金)～１０月１４日（月）　１０日間【長崎県営野球場】
平成２５年９月１４日（土）～９月２２日（日）・１０月１１日(金)　８日間【佐世保市総合グラウンド野球場】
平成２５年９月１４日（土）～９月１９日（木）　４日間【諫早市営野球場】

開始予定時間　**３試合日** ①９：３０ ②１２：００ ③１４：３０　**２試合日**（１）１０：００（２）１２：３０
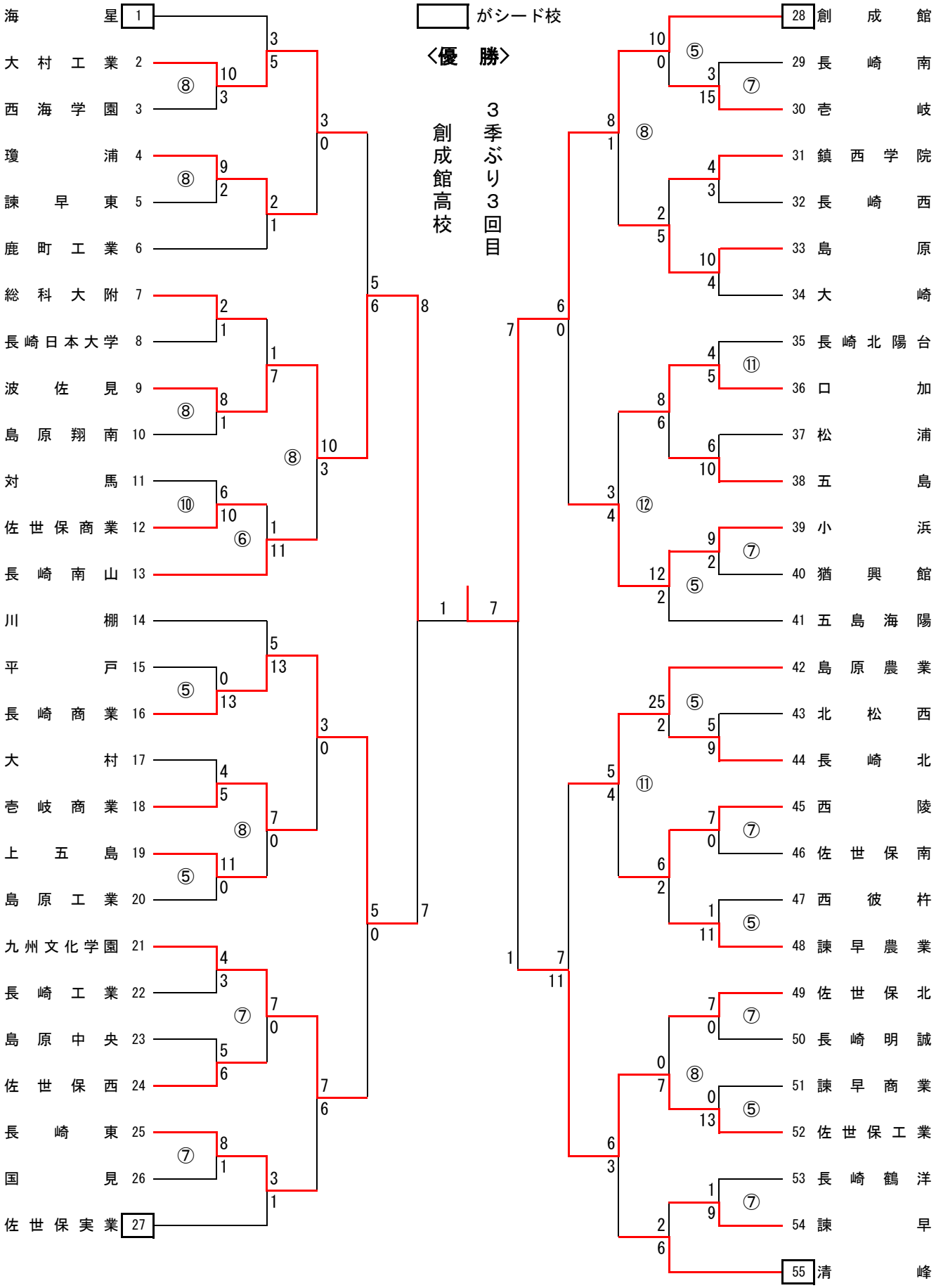
□ がシード校