第９６回　全国高等学校野球選手権長崎大会

期　日　平成２６年７月１２日(土)　～　７月２９日（火）　１６日間　【長崎県営野球場】
　　平成２６年７月１２日(土)　～　７月２５日（金）　１１日間　【佐世保市総合グラウンド野球場】

開会式　平成２６年７月１１日(金)　１５：００～　長崎県営野球場
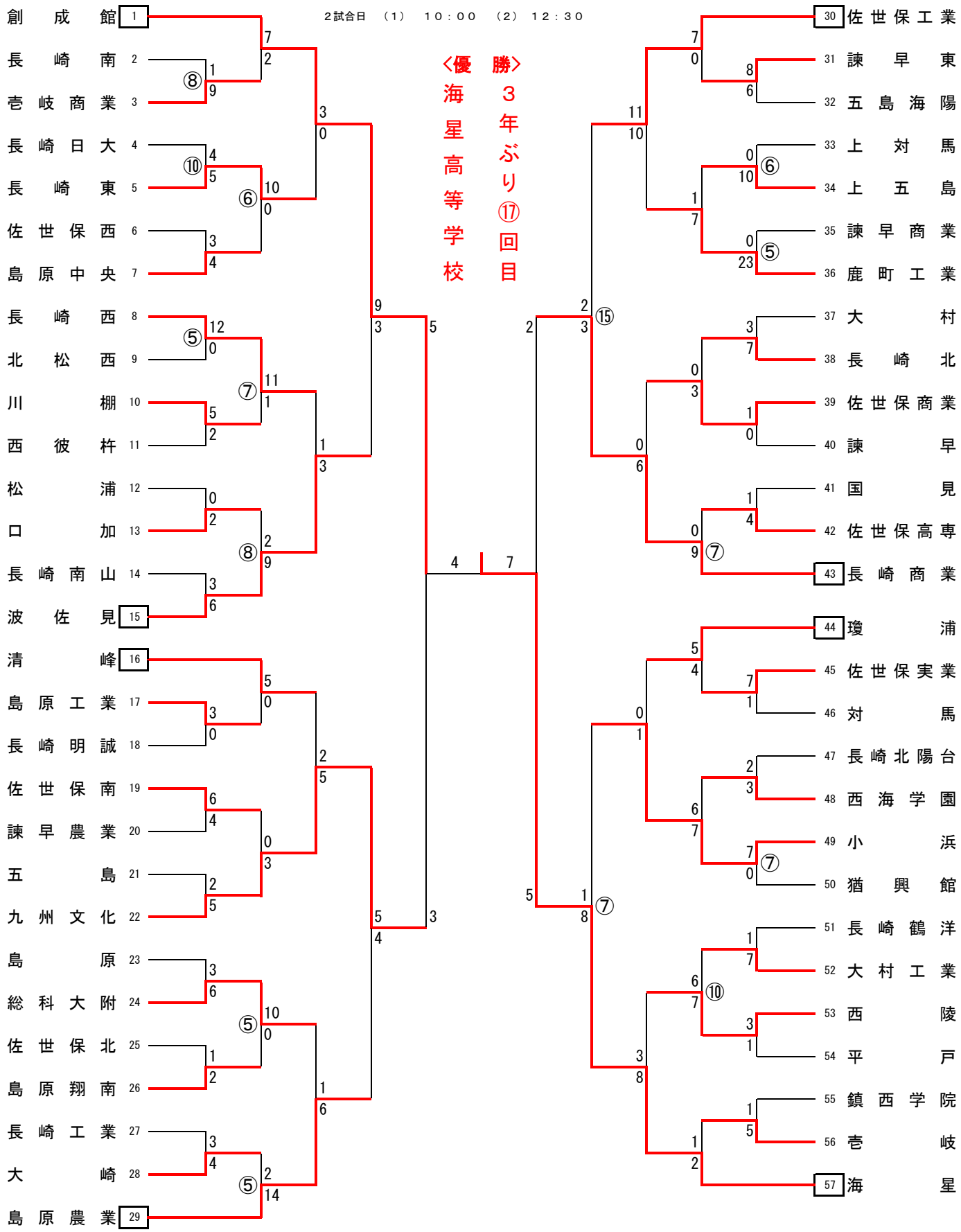
開始時間　４試合日　1）８：３０　2）１０：５０　3）１３：１０　4）１５：３０
　　３試合日　①　９：３０　②　１２：００　③　１４：３０
　　２試合日　（1）１０：００　（2）１２：３０