第154回　九州地区高等学校野球長崎県大会組合せ

期　日　　令和6年　3月23日(土)　～　4月　7日(日)　　【長　崎　県　営　野　球　場】　N
　　3月23日(土)　～　4月　2日(火)　　【ｽﾎﾟｰﾂﾊﾟｰｸいさはや第1野球場】　い
　　3月23日(土)　～　3月27日(水)　　【佐世保市総合グラウンド野球場】　佐

3試合日　　①　9:30　　②12:00　　③14:30
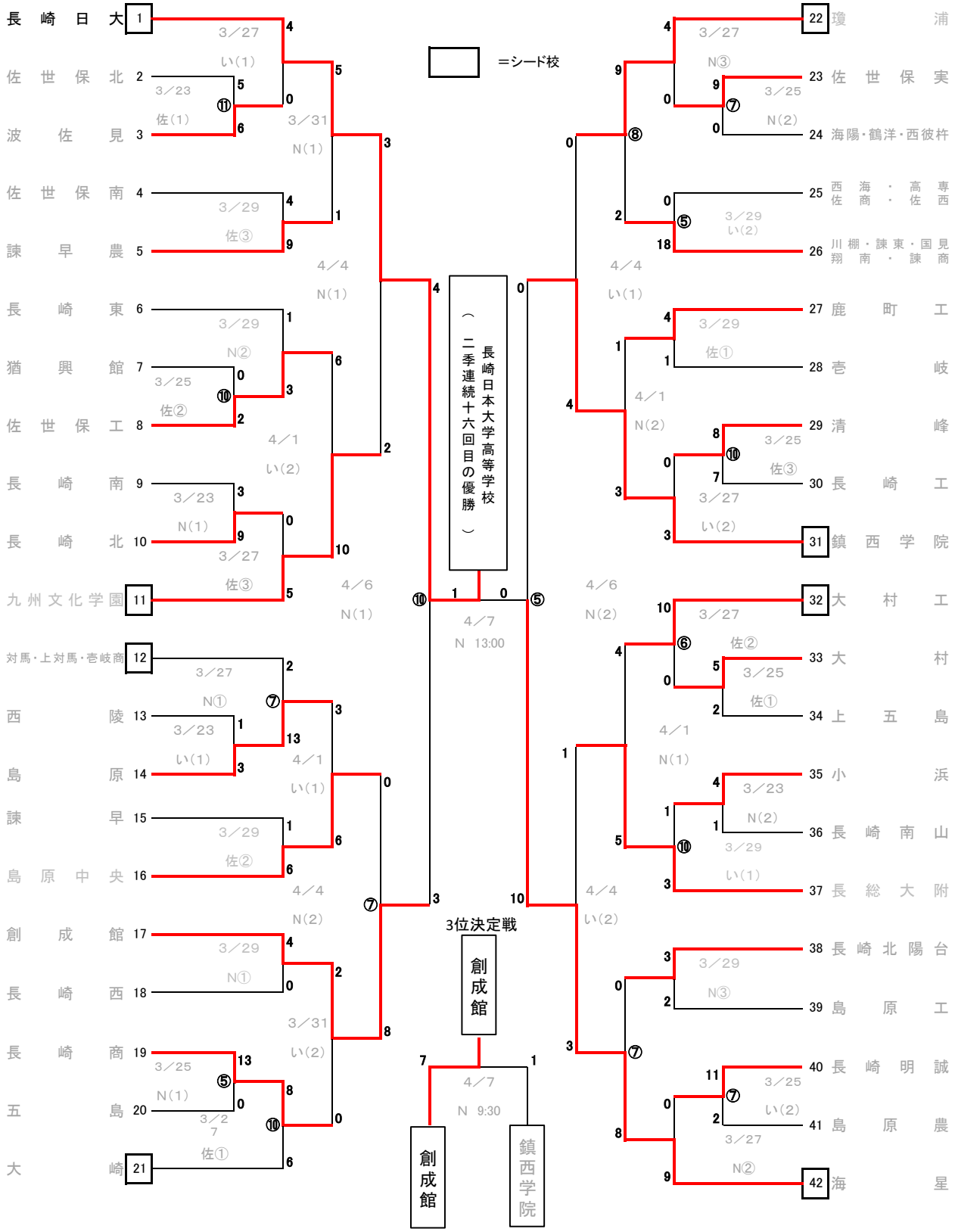
2試合日　　(1)10:00　　(2)12:30