第９７回　全国高等学校野球選手権長崎大会

期　日　平成２７年　７月１０日(金)　～　７月２６日（日）　１７日間　【長崎県営野球場】
平成２７年　７月１１日(土)　～　７月２３日（木）　１３日間　【佐世保市総合グラウンド野球場】

開会式　平成２７年　７月１０日(金)　１４：００～　長崎県営野球場

開始時間　３試合日　①　９：３０　②　１２：００　③　１４：３０
２試合日　（１）　１０：００　（２）　１３：００

□　がシード校

初優勝
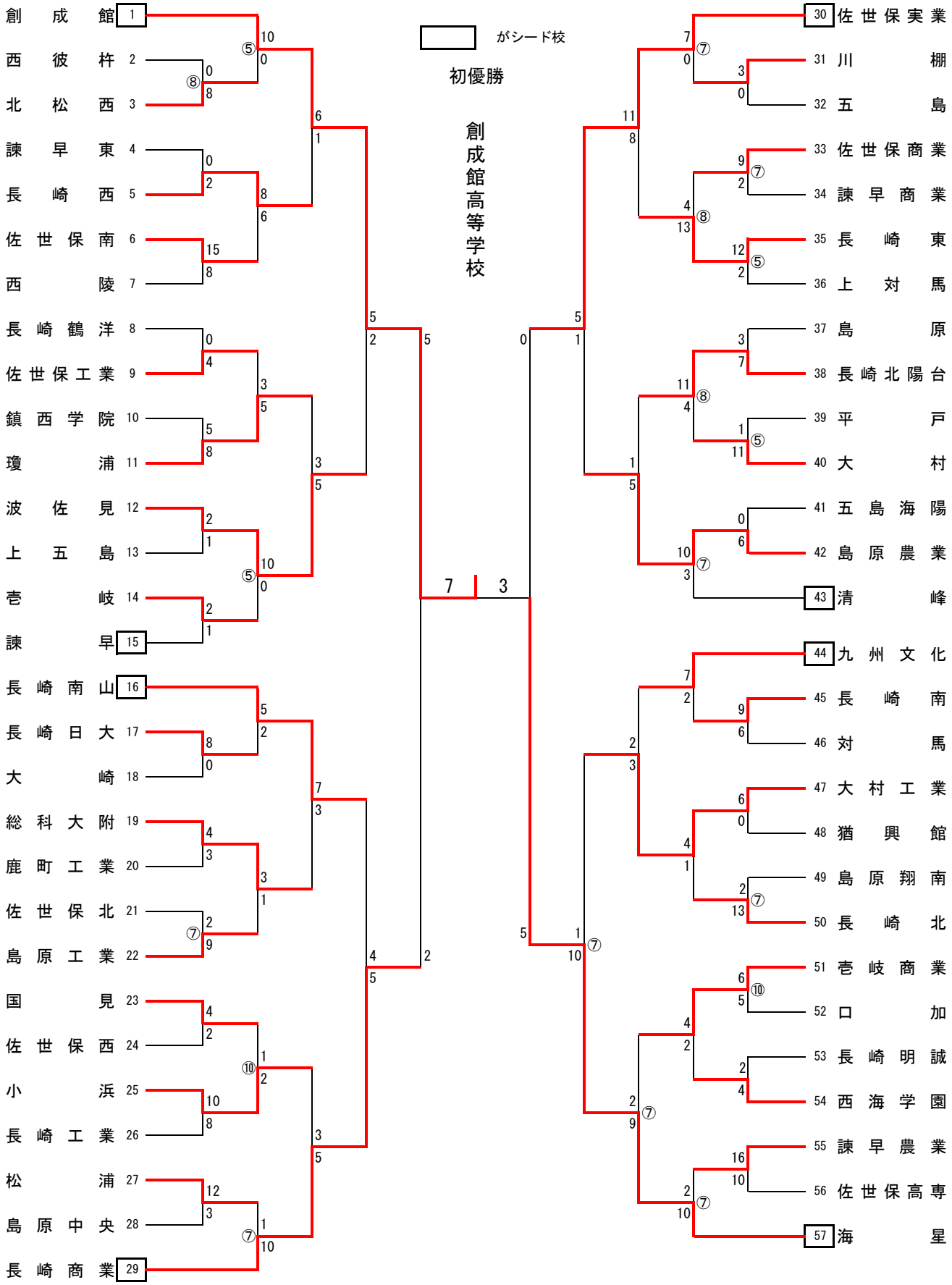
創成館高等学校